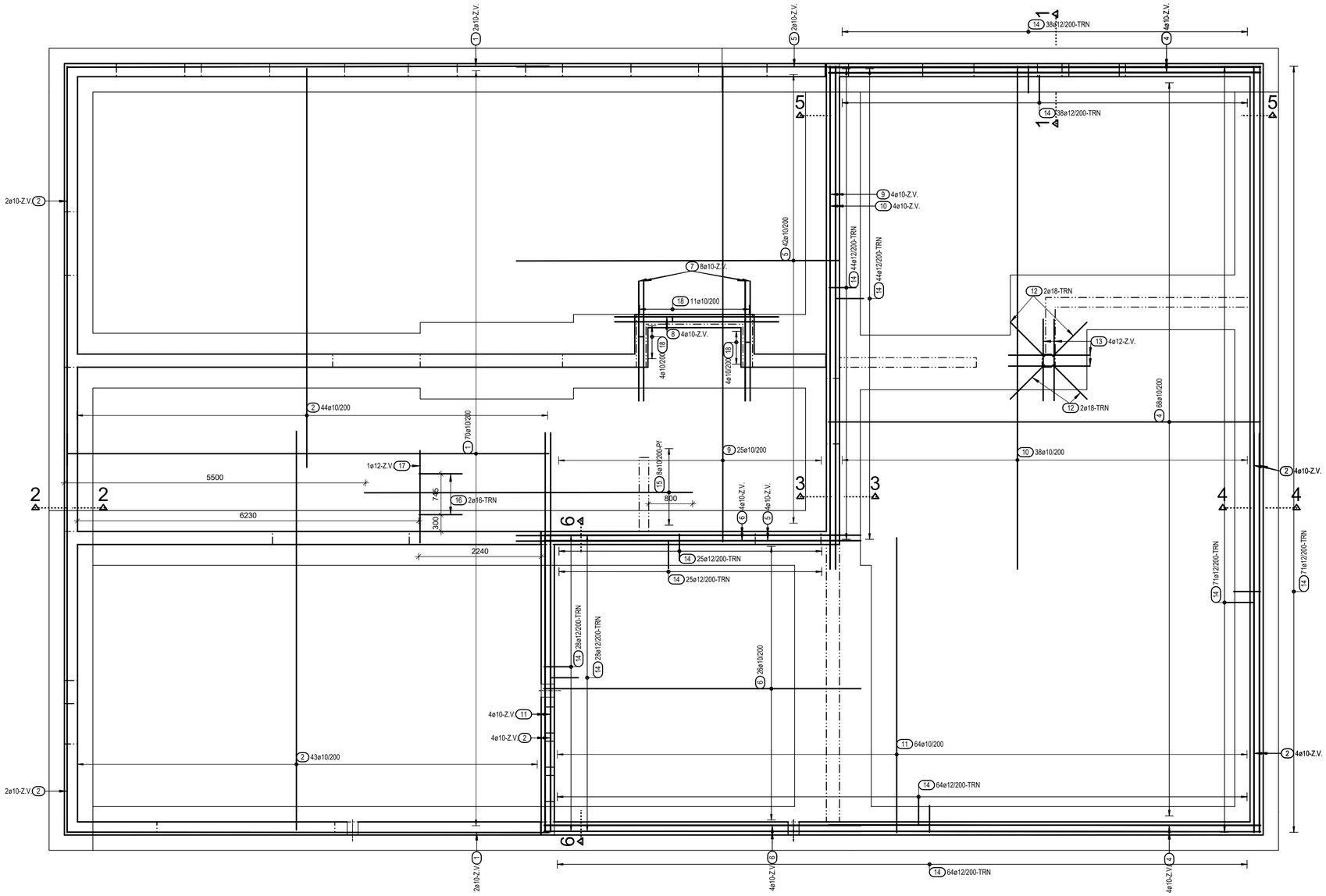

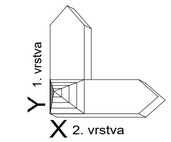

LEGENDA MATERIÁLŮ

ŽB KONSTRUKCE NAD

ZPŮSOB KÓTOVÁNÍ VLOŽEK
podle ČSN EN ISO 3766

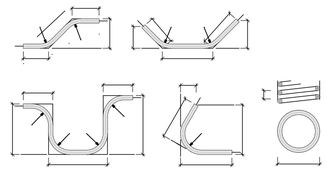

ZPŮSOB KLADENÍ VLOŽEK
-PRAPORY KLÁST DELŠÍ STRANOU K PŘÍSLUŠNÉMU POVRCHU V RÁMCI, KTERÉHO JE POLOŽKA VYKRESLENA

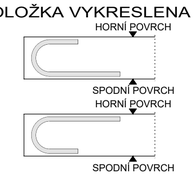

BETON:
TŘÍDA BETONU JE UVEDENA VE VÝKRESU TVARU

NAVRŽENO DLE ČSN EN 206-1
KRYTÍ DESKA 40mm (SPODNÍ), 25mm (HORNÍ)

OCEL **B500B**

TVARY VLOŽEK - výška smyček uvedená ve výtahu položek = 2xr

UVÁDĚNÉ DÉLKY JSOU VZTAŽENY K VNĚJŠÍM LÍCŮM PRUTŮ A VÝTAHY JEJICH TVARŮ NEODPOVÍDAJÍ MĚŘÍTKU.
POLOMĚRY OBLOUKŮ JSOU POLOMĚRY OHÝBACÍCH TRNŮ + 1xØ VÝZTUŽE,
NEZNAČENÉ POLOMĚRY JSOU 1/2 Dr,min (TAB. 8.1. v ČSN EN 1992-1-1).
NEZNAČENÉ ÚHLY JSOU 45°, 90° resp 180°.
CELKOVÉ DÉLKY VLOŽEK JSOU STŘÍŽNÉ DÉLKY.
STYKOVÁNÍ VÝZTUŽE NA PLNOU ÚNOSNOST 50 PROFILŮ

Poznámky:
-NESROVNALOSTI VE VÝKRESE (Ø VLOŽKY V PŮDORYSE SE NESHODUJE S VLOŽKOU VYTAŽENOU A POD.) JE DODAVATEL POVINNEN KONZULTOVAT SE STATIKEM
-PŘED DĚLENÍM MATERIÁLU JE DODAVATEL POVINEN OVĚŘIT SKUTEČNOU GEOMETRII A ROZMĚRY PRVKŮ TOMU PŘIZPŮSOBIT
-NEKÓTOVANÉ VLOŽKY JSOU ULOŽENY NA STŘED SOUVISEJÍCÍ KONSTRUKCE
-VLOŽKY VE SMĚRU Y JSOU BLÍŽE K POVRCHU, ZÁVLAČOVOU VÝZTUŽ PRO TRNOVÁNÍ, KLADENOU V JINÉM SMĚRU NEŽ VE SMĚRU HLAVNÍ VÝZTUŽE, UMÍSTIT DO 3. VRSTVY
-V PŘÍPADĚ CHYBĚJÍCÍ VÝZTUŽE V RÁMCI ŽEBRA STROPNÍ DESKY JE TATO VÝZTUŽ OBSAŽENA V RÁMCI STĚN (PODLAŽÍ NAD)
-ZÁVLAČOVÁ VÝZTUŽ JE VYKLADENA VE VÝKRESU HORNÍ VÝZTUŽE
- V PŘÍPADĚ SPÁDOVANÉHO POVRCHU KOPÍRUJE VÝZTUŽ POVRCH DESKY, POKUD NENÍ DEFINOVÁNO JINAK
-POKUD JSOU PŘILOŽKY KLADENY VE STEJNÉ ROZTEČI JAKO ZÁKLADNÍ RASTR, KLÁST TUTO VÝZTUŽ MEZI VÝZTUŽ ZÁKLADNÍHO RASTRU!
VŠECHNY OSTATNÍ POLOŽKY SE TAKÉ PRINCIPÁLNĚ SNAŽIT KLÁST MEZI VÝZTUŽ ZÁKL. RASTRU
-ZÁKLADNÍ RASTR SPODNÍ VÝZTUŽE PŘÍSLUŠNÉHO PODLAŽÍ JE R10/200/200. TATO VÝZTUŽ MUSÍ BÝT VYKLADENA V CELÉ PLOŠE DESKY BEZ VYNECHANÝCH ČÁSTÍ!
TATO VÝZTUŽ MUSÍ BÝT VYKLADENA V CELÉ DÉLCE ŽEBER BEZ VYNECHANÝCH ČÁSTÍ!

Výkaz výztuže včetně tvaru prutů

Pol.	Ks	Ø [mm]	Jednotl. délka [m]	Tvar prutu s popisem (bez měřítka)	Celková délka [m]	Hmotnost [kg]
1	74	10	8.80	8800	651.20	401.79
2	111	10	7.30	7300	810.30	499.96
3	15	10	11.90	11900	178.50	110.13
4	84	10	7.90	7900	663.60	409.44
5	48	10	5.90	5900	283.20	174.73
6	38	10	5.80	5800	220.40	135.99
7	8	10	2.20	2200	17.60	10.86
8	4	10	3.00	3000	12.00	7.40
9	29	10	8.70	8700	252.30	155.67
10	42	10	9.20	9200	386.40	238.41
11	68	10	5.40	5400	367.20	226.56
12	4	18	2.05	900; 1150	8.20	16.38
13	4	12	1.50	1500	6.00	5.33
14	540	12	1.70	1200; 500	918.00	815.18

Výkaz výztuže včetně tvaru prutů

Pol.	Ks	Ø [mm]	Jednotl. délka [m]	Tvar prutu s popisem (bez měřítka)	Celková délka [m]	Hmotnost [kg]
15	8	10	6.00	6000	48.00	29.62
16	2	16	1.30	500; 800	2.60	4.11
17	1	12	1.70	1700	1.70	1.51
18	19	10	1.21	550; 110	22.99	14.18

Celková hmotnost [kg] : 3257.25

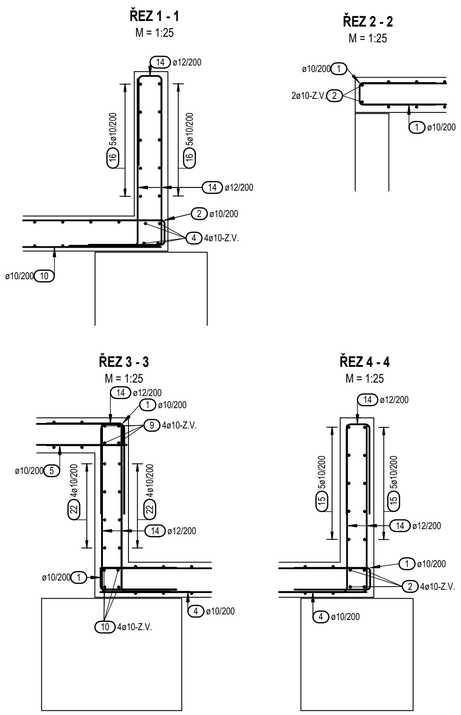

Distanční prvky						
tl. Desky	plocha dané tloušťky	bm hadovce	výška hadovce	hmotnost bm hadovce	hmotnosti součet	
250	308	523,6	160	0,34	176,45	kg
Celkem					176,45	kg

Ministerstvo dopravy
Státní fond dopravní infrastruktury

Jiná ověření:

Paré:

Orientační schéma:

Razítko oprávněné osoby:

Podpis: Datum:

Revize:	Datum:	Popis:	Kontroloval:
-	-	-	-
-	-	-	-
-	-	-	-
000	31.08.2025	Odevzdání DSP+PDPS v čistopisu	Bc. Michal Munzar

Stavebník/Investor: **Správa železnic, státní organizace**
Adresa: Dlážděná 1003/7, 110 00 Praha 1
Zástupce investora: Stavební správa západ
Adresa: Ke Štvanici 656/3, 186 00 Praha 8 – Karlín

SPRÁVA ŽELEZNIC

Zhotovitel díla: **Ps + SB + A4 - ŽST Turnov DSP, PDPS**
Adresa: U Elektry 830/2b, 198 00 Praha 9
Kontakt: T: +420 281 090 860
E: firma@projekt-servis.cz
PROJEKT servis SUDOP BRNO ATELIER 4

Zhotovitel objektu: **PROJEKT servis spol. s r.o.**
Adresa: U Elektry 830/2b, 198 00 Praha 9
Kontakt: T: +420 281 090 860
E: firma@projekt-servis.cz
PROJEKT servis

Hlavní projektant (HIP): Ing. Martin Koudelka | Specialista: Ing. Martin Koudelka

Název stavby/akce:	Rekonstrukce výpravní budovy ŽST Turnov, 3. etapa		Označení investora: S631900281 Zakázka: ZAK-2023-31
Název části:	Pozemní objekty budov (provozní, technologické, skladové)		Označení části: D.2.2.1
Název objektu/dílčí části:	**ŽST Turnov, provozní budova - Stavebně konstrukční část**		Označení objektu/komplexu: SO 21-72-01.02
Název přílohy: Název dílčí části přílohy:	VÝKRES VÝZTUŽE ZÁKLADOVÉ DESKY - DOLNÍ -		Číslo přílohy (typ/pořadí): 2 . 005
Odpovědný projektant: Ing. Petr Žalský	Zpracovatel přílohy: Ing. Richard Wisinger	Měřítko: 1:50 Formáty: 7 x A4	Stupeň dokumentace: PDPS
Kraj: Liberecký	Katastrální území: viz textová část	TUDU: viz textová část	Smluvní datum zpracování: 31.08.2025

Označení investora: S 6 3 1 9 0 0 2 8 1 | Stupeň dokumentace: P D P S | Část: D 2 2 0 1 | Objekt: S O 2 1 7 2 0 1 | Podobjekt: 0 2 | Příloha: 2 . 0 0 5 | Revize: 0 0 0
[Prostor pro další informace]

V/Š = 594 / 735 (0.44m2)

Allplan 2025